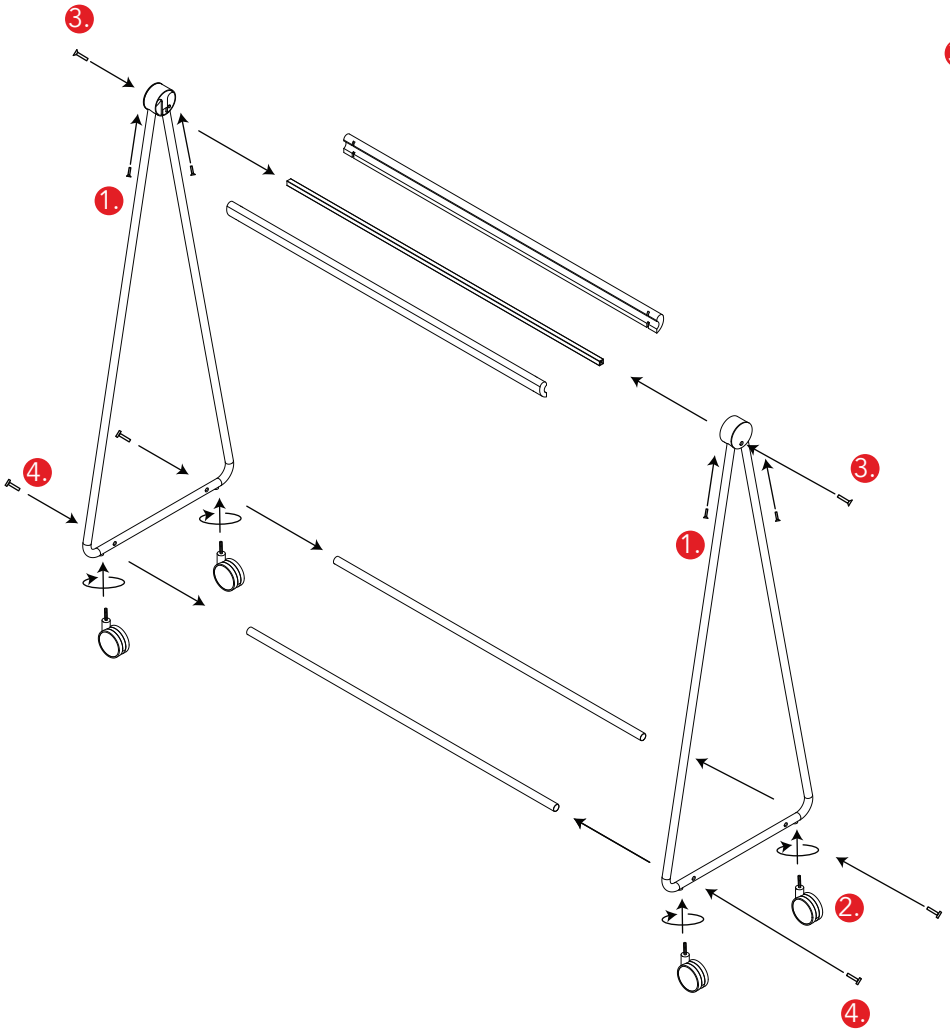

Alatason ja lisäkoukkuputken kiinnitys

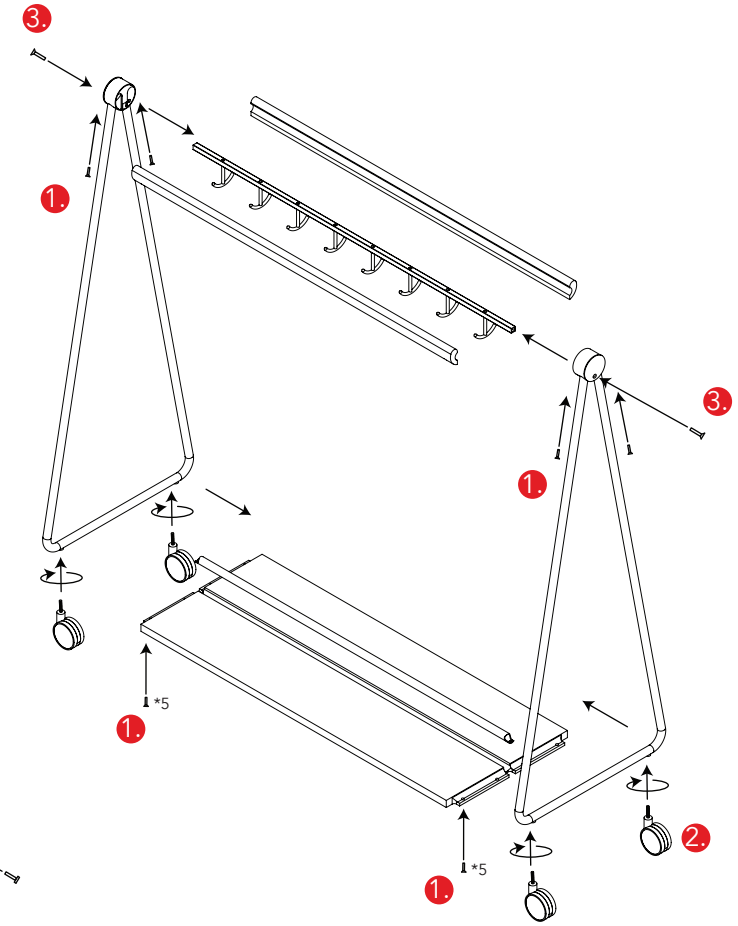

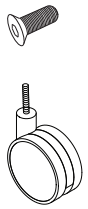

1. Uppokantaruuvi M6 x 12

2. Pyörä

3. Uppokantaruuvi M6 x 25

4. Kuusiokoloruuvi M6 x 35